Fechadura Solenóide ACS-260N

Acess-e

CE RoHS Compliant

Força de atraque | Resistente Corrosão | 12V a 28V Tensão | Baixa Manutenção

- Desenhada para montagem de embutir
- Pino maciço para máxima segurança
- Instalação Vertical ou horizontal
- Sensor de atracação (bond sensor)
- Fácil instalação
- Tensão de trabalho selecionável internamente 12 a 28 VCC

Sobre a fechadura ACS-260N

A fechadura solenóide ACS-260N foi desenhada para ser montada embutida. aliando design e segurança, essa fechadura garante a manutenção da estética da porta e a máxima segurança de travamento.

Uma fechadura de 3500 libras para portas pesadas.

A ACS-260N é uma fechadura de falha fechada ou *fail-secure*. Para abrir ela precisa ser energizada.

Desenho e dimensões

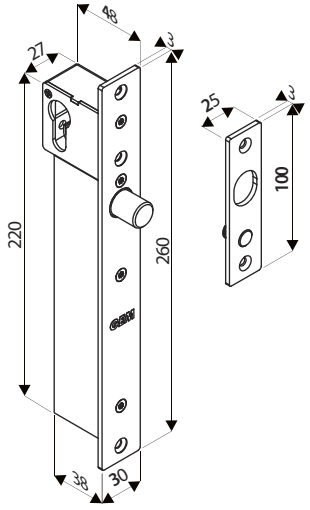

Especificações técnicas

Auto travamento	1,5 / 3 / 6 / 9 segundos
Tensão de Operação	12 ~28 VCC
Temperatura de operação	-10 °C a 55 °C (14 °F a 131 °F)
Umidade	0% a 95%, sem condensação de água
Força de Atraque	1591 Kg (~1600Kg)
Acabamento	Aço Inoxidável
Dimensões	260 C x 30 L x 48 A mm
Consumo de Corrente	1,2A / 12 VCC
Backset	35 mm
Peso Líquido	1,3 kg

Montagem

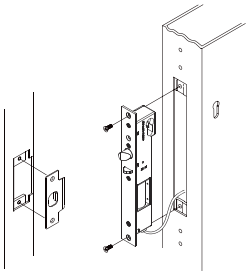

Garantia

O ACS-260N da Acess-e possue garantia de um ano a contar da data de sua compra contra vícios de qualidade e defeitos de fabricação. (Garantia válida na modalidade balcão)

Acess-e Sistemas de Segurança Ltda
Av. Major Pereira de Magalhaes Padilha, 5200
Ed. Montreal - São Paulo - Brasil
www.acess-e.com
comercial@acess-e.com

Rev. 1.1 ACS-260N 05/2019